plum HVAC

xTHERM 60D

pokojowy regulator temperatury zasilany bateryjnie

xTHERM 60D to przewodowy, pokojowy regulator temperatury służący do odczytu i utrzymania zadanej temperatury w pomieszczeniu / strefie grzewczej.

- możliwość regulacji zadanej temperatury pokojowej
- możliwości odczytu wartości wilgotności
- edycja trybów pracy i harmonogramów
- obsługa trybu grzanie i chłodzenie
- współpracuje z regulatorem evoFLOOR X
- wyświetlacz LCD
- pojemnościowe przyciski funkcyjne
- styk bezpotencjałowy NO-COM-NC
- złącze na czujnik podłogi
- montaż podtynkowy

Plum Sp. z o.o.
ul. Wspólna 19, Ignatki, 16-001 Kleosin
Nr rejestrowy BDO: 000009381

hvac.plum.pl
hvac@plum.pl

wydanie
1.2, 21.09.2026

dane techniczne

zasilanie	3V DC, 2 x AAA 1,5 V, najlepiej typu LR03
stopień ochrony	IP 20
temperatura pracy	+5...+35 °C
temperatura magazynowania	-10...+60 °C
wilgotność względna	5...95%, bez kondensacji pary wodnej
zakres pomiaru temperatury/ dokładność	+5...+35 °C/ ±1 °C
zakres pomiaru wilgotności/ dokładność	20...80% RH, bez kondensacji / ±2%
zewnętrzny czujnik temperatury	CT10
wyjście stykowe	NC-COM-NO, 5 (5) A
wyświetlacz	LCD, bez podświetlania
sterowanie	3 x przyciski dotykowe – pojemnościowe
sposób montażu	podtynkowy (puszka instalacyjna Ø 60 mm)
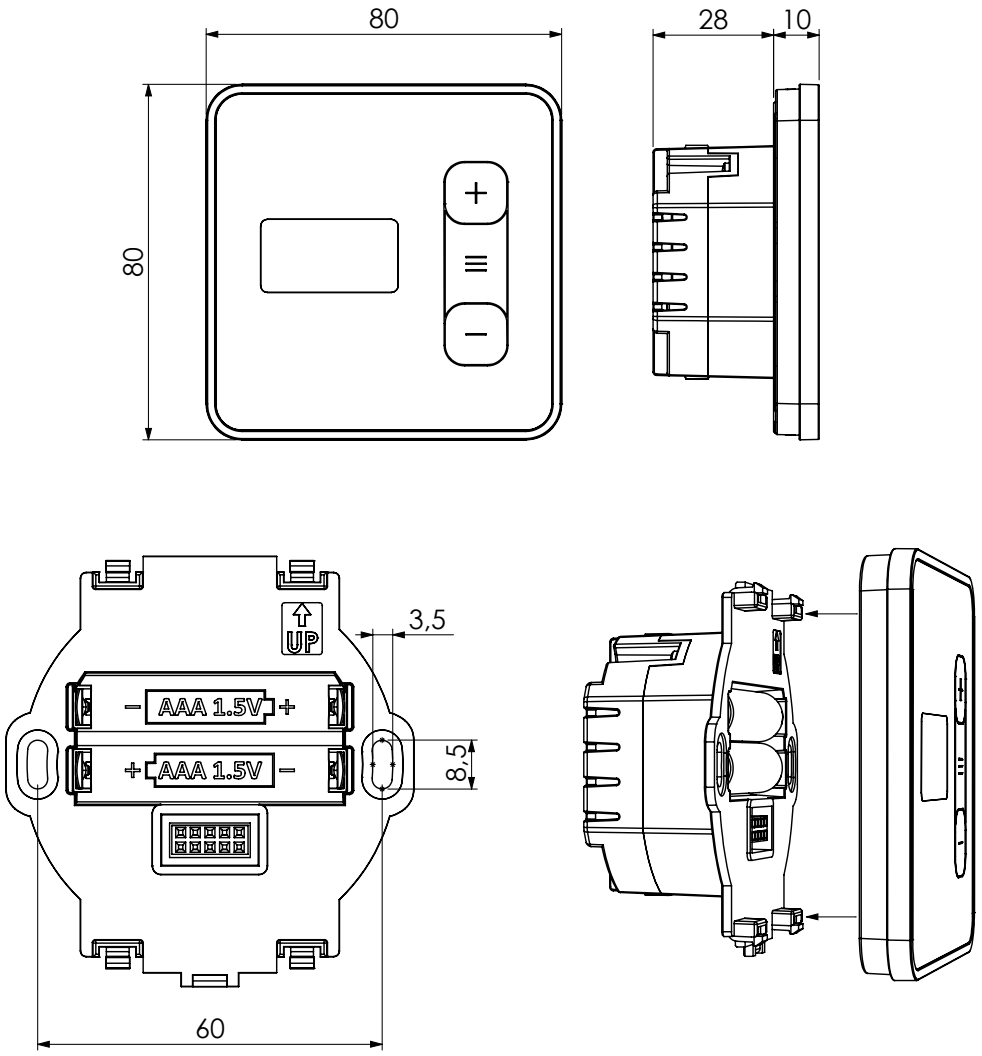
wymiary: